aktes
'kazancınız'

Adres : Organize San.Bölgesi 1.Kısım No:7 SIVAS
Tel : 0346 2256605 Faks : 0346 2181322 GSM : 0532 3450321
web : http://www.aktes.com e-mail : aktes@aktes.com

2.10.2017

FİKS

Katı Yakıtlı, Alev-Duman Borulu Üç Geçişli Fanlı Sıcaksu Kazanı.

Kapasite kcal/h	Fiyat (TL)
60.000	6.396
90.000	7.232
120.000	9.348
150.000	10.922
180.000	12.595
210.000	13.079
240.000	14.726
270.000	16.954
300.000	19.264
330.000	21.172
360.000	22.125
390.000	23.079
420.000	24.590
450.000	25.622
480.000	28.344
510.000	29.001
540.000	30.503
600.000	32.568
650.000	34.257
700.000	35.477
800.000	40.170
1.000.000	48.992
1.250.000	53.966

YKS

Katı Yakıtlı, Yarım Silindirik Üç Geçişli Sıcaksu Kazanı.

Kapasite kcal/h	Fiyat (TL)
60.000	5.910
90.000	8.138
120.000	10.173
150.000	10.928
180.000	13.085
210.000	16.175
240.000	17.815
270.000	19.884
300.000	21.849
330.000	23.163
360.000	24.186
390.000	25.904
420.000	27.030
450.000	27.793
480.000	29.519
510.000	31.399
540.000	32.207
600.000	35.423
650.000	36.785
700.000	38.874
800.000	41.780
1.000.000	51.555
1.250.000	56.255

AKS

Katı Yakıtlı, Silindirik Üç Geçişli Sıcaksu Kazanı.

Kapasite kcal/h	Fiyat (TL)
60.000	7.751
80.000	8.235
90.000	9.204
100.000	10.657
120.000	11.349
150.000	12.875
180.000	15.497
230.000	19.709
250.000	21.587
300.000	25.341
330.000	29.564
360.000	31.441
390.000	33.318
420.000	35.196
450.000	39.419
500.000	40.827
550.000	42.939
600.000	45.050
650.000	48.711
700.000	56.031
800.000	59.692
1.000.000	74.521
1.250.000	85.642

ANK

Katı Yakıtlı, Kat Kaloriferi, Elle yüklemeli

Kapasite kcal/h	Fiyat (TL)
20.000	3.305
40.000	3.841
60.000	4.846
75.000	5.211

ONK

Katı Yakıtlı, Kat Kaloriferi, Otomatik Yüklemeli (Fındık kömür sistemi)

Kapasite	Fiyat (TL)
20.000	5.084
40.000	5.811
60.000	6.986
75.000	7.548

KGT

Kat Kaloriferi
Açık Genleşme Tankı

Kapasite	Fiyat (TL)
60 lt	471
120 lt	589

FAN

Kapasite (Kcal/h)	Fiyat (TL)
60-120	815
150-210	940
240-300	1.316
330-390	1.473
420-480	1.786
510-600	1.943
700-800	2.350

STOKER

Kapasite (Kcal/h)	Fiyat (TL)
60-150	9.675
180-240	10.643
270-360	11.933
390-510	15.480
540-720	19.028
750-1000	22.898
1100-1250	27.090

GT - AÇIK GENLEŞME DEPOSU

Kapasite (lt)	Fiyat (TL)	Kapasite (lt)	Fiyat (TL)
100	548	1.000	2.479
200	685	1.200	2.875
300	960	1.400	3.227
500	1.119	1.600	3.520
800	1.997	2.000	4.253

Tüm fiyatlar TL. olarak yazılmıştır. Fiyatlara KDV dahil değildir.
Fiyatlar 3 atü olarak verilmiştir. Her atü için %5 fiyat farkı ilave edilir.
ANK 75 ve ONK 75 hariç diğer kat kaloriferlerinde, elektrik panosu ve sirkülasyon pompası fiyatlara dahildir.
Bu liste, bir önceki listeyi geçersiz kılar.

aktes
'kazancınız'

Adres : Organize San.Bölgesi 1.Kısım No:7 SIVAS
Tel : 0346 2256605 Faks : 0346 2181322 GSM : 0532 3450321
web : http://www.aktes.com e-mail : aktes@aktes.com

2.10.2017

FİKS/S		YKS/S		AKS/S	
Katı Yakıtlı, Alev-Duman Borulu Üç Geçişli **STOKERLİ** Sıcaksu Kazanı.		Katı Yakıtlı, Yarım Silindirik Üç Geçişli **STOKERLİ** Sıcaksu Kazanı.		Katı Yakıtlı, Silindirik Üç Geçişli **STOKERLİ** Sıcaksu Kazanı.	
Kapasite kcal/h	**Fiyat (TL)**	**Kapasite kcal/h**	**Fiyat (TL)**	**Kapasite kcal/h**	**Fiyat (TL)**
60.000	**17.678**	*60.000*	**17.143**	*60.000*	**17.426**
90.000	**18.598**	*90.000*	**18.514**	*90.000*	**17.910**
120.000	**20.925**	*120.000*	**19.226**	*120.000*	**19.938**
150.000	**22.657**	*150.000*	**19.595**	*150.000*	**20.366**
180.000	**25.561**	*180.000*	**20.294**	*180.000*	**22.644**
210.000	**26.094**	*210.000*	**20.508**	*210.000*	**24.353**
240.000	**27.906**	*240.000*	**22.170**	*240.000*	**26.141**
270.000	**31.776**	*270.000*	**23.869**	*270.000*	**28.911**
300.000	**34.317**	*300.000*	**26.675**	*300.000*	**31.474**
330.000	**36.415**	*330.000*	**27.373**	*330.000*	**33.468**
360.000	**37.464**	*360.000*	**29.053**	*360.000*	**35.356**
390.000	**42.415**	*390.000*	**31.817**	*390.000*	**36.957**
420.000	**44.077**	*420.000*	**33.069**	*420.000*	**39.388**
450.000	**45.213**	*450.000*	**34.778**	*450.000*	**42.440**
480.000	**48.207**	*480.000*	**35.106**	*480.000*	**46.922**
510.000	**48.929**	*510.000*	**35.747**	*510.000*	**48.279**
540.000	**54.483**	*540.000*	**38.168**	*540.000*	**49.561**
600.000	**56.755**	*600.000*	**41.871**	*600.000*	**54.899**
650.000	**58.613**	*650.000*	**43.273**	*650.000*	**55.543**
700.000	**59.955**	*700.000*	**44.999**	*700.000*	**59.146**
800.000	**69.374**	*800.000*	**51.413**	*800.000*	**64.078**
1.000.000	**79.079**	*1.000.000*	**57.252**	*1.000.000*	**76.193**

Tüm fiyatlar TL. olarak yazılmıştır. Fiyatlara KDV dahil değildir.
Fiyatlar 3 atü olarak verilmiştir. Her atü için %5 fiyat farkı ilave edilir.
ANK 75 ve ONK 75 hariç diğer kat kaloriferlerinde, elektrik panosu ve sirkülasyon pompası fiyatlara dahildir.
Bu liste, bir önceki listeyi geçersiz kılar.

aktes
'kazancınız'

Adres : Organize San.Bölgesi 1.Kısım No:7 SIVAS
Tel : 0346 2256605 Faks : 0346 2181322 GSM : 0532 3450321
web : http://www.aktes.com e-mail : aktes@aktes.com

2.10.2017

SSS

Gaz Yakıtlı Üç Geçişli Sıcaksu Kazanı (Pano hariç)			Sıvı Yakıtlı (Pano Hariç)
Kapasite			
Kcal/h	**KW**	**Fiyat (TL)**	**Fiyat (TL)**
60.000	70	**2.820**	**3.384**
80.000	93	**3.384**	**4.133**
100.000	116	**4.133**	**4.768**
125.000	145	**4.768**	**5.147**
150.000	174	**5.147**	**6.494**
200.000	233	**6.494**	**7.793**
250.000	291	**7.793**	**8.332**
300.000	349	**8.332**	**10.657**
350.000	407	**10.657**	**11.732**
400.000	465	**11.732**	**12.670**
450.000	523	**12.670**	**12.716**
500.000	581	**12.716**	**14.986**
600.000	698	**14.986**	**15.895**
700.000	814	**15.895**	**19.528**
800.000	930	**19.528**	**20.598**

SSA

Gaz Yakıtlı Üç Geçişli Silindirik Sıcaksu Kazanı (Pano hariç)			Sıvı Yakıtlı (Pano Hariç)
Kapasite			
Kcal/h	**KW**	**Fiyat (TL)**	**Fiyat (TL)**
1.000.000	1.163	**22.716**	**27.415**
1.250.000	1.453	**27.415**	**32.898**
1.500.000	1.744	**32.898**	**40.653**
2.000.000	2.326	**40.653**	**49.242**
2.500.000	2.907	**49.242**	**55.742**
3.000.000	3.488	**55.742**	**60.939**
3.500.000	4.070	**60.939**	**67.552**
4.000.000	4.651	**67.552**	**77.944**
5.000.000	5.814	**77.944**	0

YT Yakıt Tankı

Kapasite (m3)	Fiyat (TL)	*Kapasite (m3)*	Fiyat (TL)	*Kapasite (m3)*	Fiyat (TL)
1	**2.354**	*9.5*	**10.634**	*40*	**38.064**
2	**3.491**	*13*	**13.232**	*50*	**46.221**
3	**4.668**	*16*	**14.734**	*60*	**55.284**
5	**6.494**	*20*	**18.914**	*80*	**81.566**
7	**7.996**	*30*	**28.209**	*100*	**99.692**

Fiyatlara KDV dahil değildir.
Sıcaksu kazanları fiyatları 3 atü, buhar kazanı 5 atü olarak verilmiştir. Her atü için %5 fiyat farkı ilave edilir.
Gaz-Sıvı yakıtlı kazanlarda, brülör ve pano fiyatlara dahil değildir.
SSA kazanlar, 800.000 Kcal/h kapasiteye kadar prizmatik, daha yüksek kapasitelerde silindirik tipte üretilirler
Bu liste, bir önceki listeyi geçersiz kılar.

aktes
'kazancınız'

Adres : Organize San.Bölgesi 1.Kısım No:7 SIVAS
Tel : 0346 2256605 Faks : 0346 2181322 GSM : 0532 3450321
web : http://www.aktes.com e-mail : aktes@aktes.com

YSS YER TİPİ ENTEGRE BRÜLÜRLÜ OLMAYAN GAZ VEYA SIVI YAKITLI YOĞUŞMALI KAZAN

Model	Kapasite (KW)	Fiyat (Euro)
YSS 150	174	**2.646**
YSS 200	233	**3.355**
YSS 250	290	**4.095**
YSS 300	350	**4.389**
YSS 400	465	**6.090**
YSS 500	580	**6.699**
YSS 600	700	**8.120**
YSS 700	813	**9.100**
YSS 800	930	**10.270**
YSS 900	1.050	**11.130**
YSS 1100	1.100	**11.550**
YSS 1200	1.209	**12.450**
YSS 1350	1.366	**14.000**
YSS 1500	1.524	**15.400**

Poz No 192-300

AKTEMİX YER ve DUVAR TİPİ PREMIX BRÜLÖRLÜ YOĞUŞMALI KAZAN (21 mbar)

Model	Tipi	Kapasite (KW)	Fiyat (Euro)
AKTE-MİX 40	Duvar Tipi	32	**1.580**
AKTE-MİX 50	Duvar Tipi	56	**1.660**
AKTE-MİX 70	Duvar Tipi	70	**1.850**
AKTE-MİX 90	Duvar Tipi	95	**2.050**
AKTE-MİX 100	Duvar Tipi	114	**2.250**
AKTE-MİX 150	Duvar Tipi	142	**2.500**
AKTE-MİX 200	Duvar Tipi	165	**2.900**
AKTE-MİX 250	Yer/Duvar Tipi	231	**5.450**
AKTE-MİX 300	Yer Tipi	325	**7.520**
AKTE-MİX 400	Yer Tipi	480	**11.060**
AKTE-MİX 600	Yer Tipi	640	**14.845**
AKTE-MİX 650	Yer Tipi	720	**16.835**
AKTE-MİX 800	Yer Tipi	862	**20.200**
AKTE-MİX 900	Yer Tipi	957	**22.500**
AKTE-MİX 1100	Yer Tipi	1.146	**27.400**
AKTE-MİX 1250	Yer Tipi	1.288	**30.800**

Poz No 192-400

KASKAD İÇİN GEREKLİ SICAKLIK AKSESUARLARI	Fiyat (Euro)
Kaskad Mod.OCI345.06(Her kazan için 1 adet)	**125**
Daldırma tip - Boyler Sensörü QAZ36.522/109	**26**
Sensör, kelepçeli tip QAD36/101	**44**
Denge Kabı Sensörü QAS 36/101	**28**
Dış Hava Sensörü QAC 34/101	**27**
Üç yollu vana modülü AVS75.390	**190**
Modülasyonlu Oda Termostadı QAA 55.110/101	**90**

HİDROLİK BAĞLANTI KİTİ

Ürün Adı	Fiyat (Euro)
Duvar Tipi Yoğuşmalı Kazan 1 Kazan Kollektör Grubu - Detayı bir sonraki sayfadadır.	**165**
Duvar Tipi Yoğuşmalı Kazan 2 Kazan Kollektör Grubu - Detayı bir sonraki sayfadadır.	**178**
Duvar Tipi Yoğuşmalı Kazan 3 Kazan Kollektör Grubu - Detayı bir sonraki sayfadadır.	**235**
Duvar Tipi Yoğuşmalı Kazan 4 Kazan Kollektör Grubu - Detayı bir sonraki sayfadadır.	**325**
HBS - Hidrolik bağlantı Seti detayları bir sonraki sayfadadır.	**Sorunuz**
Akte-mix KP Kaskad Pompaları için seçim tablosu bir sonraki sayfadadır.	**Sorunuz**
Kör flanş seti (Her kaskad seti için 1 Adet)	**60**

Not :

Fiyatlara KDV dahil değildir. Fiyat listesi, EURO olarak hazırlanmıştır.
Sipariş esnasında, Merkez Bankası Döviz Satış kuru üzerinden TL'ye çevrilerek sipariş gerçekleştirilir.
Duvar tipi yoğuşmalı kazanlarımız 6 Atü çalışma basıncındadır.
Cihazlar SIEMENS , kendinden kontrol panellidir.
Kaskad sistemler için, sipariş esnasında 'kaçlı kaskad' olduğu belirtilmelidir.
Bu liste, bir önceki listeyi geçersiz kılar.

aktes
'kazancınız'

Adres : Organize San.Bölgesi 1.Kısım No:7 SIVAS
Tel : 0346 2256605 Faks : 0346 2181322 GSM : 0532 3450321
web : http://www.aktes.com e-mail : aktes@aktes.com

YOĞUŞMALI KAZANLAR İÇİN TEKNİK SEÇİM DETAY TABLOSU **

Kollektör Grubu Bağlantı Şeması

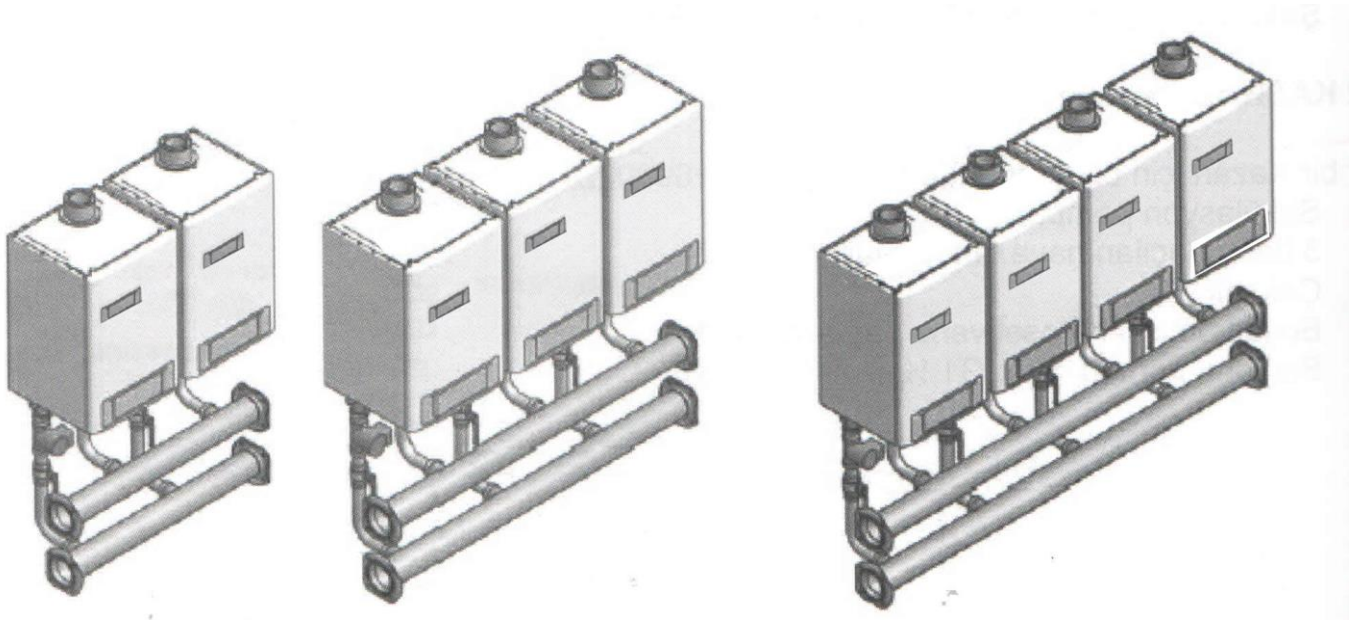

Kazan-Kollektör Bağlantı Detayı

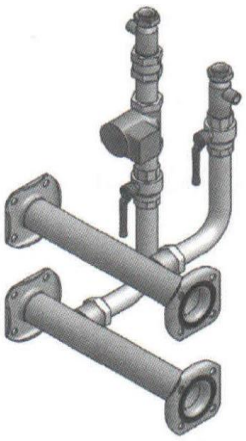

‹ Bağlantı Kiti Detayları

	HBS-01	HBS-02	HBSF-01	HBSF-02	
Sirkülasyon P.	1	1	1	1	
Emn.Vent.	3 Bar - 1 Ad	3 Bar - 1 Ad	3 Bar - 1 Ad	3 Bar - 1 Ad	
ÇekValf	1 Ad	1 Ad	1 Ad	1 Ad	
Boşaltma K.Vana	3/4"	3/4"	3/4"	3/4"	
Bağlantı Somun.	1 Set	1 Set	1 Set	1 Set	
Boru Bağl.	1 1/2"	1 1/2"	1 1/2"	1 1/2"	

PRİMER POMPA SEÇİM TABLOSU

		Q (Debi) m3/h	Hm (mSS)
AKTE-MİX 40	KP-011	2	3,5
AKTE-MİX 50	KP-012	3	3,5
AKTE-MİX 70	KP-013	3,5	3,5
AKTE-MİX 90	KP-014	5	4
AKTE-MİX 100	KP-01	5,7	4
AKTE-MİX 150	KP-02	7,1	4,5
AKTE-MİX 200	KP-03	8,3	5
AKTE-MİX 250	KP-04	11,5	5
AKTE-MİX 300	KP-05	16	5,5
AKTE-MİX 400	KP-06	24	6
AKTE-MİX 600	KP-07	32	6,5
AKTE-MİX 650	KP-08	36	6,5
AKTE-MİX 800	KP-09	43	7
AKTE-MİX 900	KP-10	48	7
AKTE-MİX 1100	KP-11	57	7,5
AKTE-MİX 1250	KP-12	64	8

**Primer pompa seçiminde, seçim eğrisinde en az bu tabloda belirtilen değerler aynı anda sağlanmalıdır. Aksi halde ürün garanti dışı kalır.

aktes
'kazancınız'
Adres : Organize San.Bölgesi 1.Kısım No:7 SIVAS
Tel : 0346 2256605 Faks : 0346 2181322 GSM : 0532 3450321
web : http://www.aktes.com e-mail : aktes@aktes.com

5.12.2016

AR YATAY BACA SETLERİ (114 KW) - ROTEK

	H=4 mt	H=10 mt	H=20 mt	H=30 mt	Y (cm)		X (cm)
	øA=140,øB=-	øA=140,øB=-	øA=140,øB=-	øA=140,øB=-	Yatay 8 m'de	Yatay 1 m'de	
1 Cihaz	*219,8 €*	*219,8 €*	*219,8 €*	*219,8 €*	90	67	
C(cm)	115	115	115	115			
	øA=100,øB=300	øA=100,øB=300	øA=100,øB=300	øA=100,øB=300			
2 Cihaz	*635,8 €*	*635,8 €*	*635,8 €*	*635,8 €*	96	73	81,3
C(cm)	111	111	111	111			
	øA=100,øB=450	øA=100,øB=350	øA=100,øB=350	øA=100,øB=300			
3 Cihaz	*1.307,5 €*	*1.021,1 €*	*1.021,1 €*	*909,7 €*	114	91	81,3
C(cm)	115	111	111	111			
	øA=100,øB=550	øA=100,øB=450	øA=100,øB=400	øA=100,øB=350			
4 Cihaz	*2.713,9 €*	*1.720,4 €*	*1.516,5 €*	*1.327,6 €*	127	104	81,3
C(cm)	112	115	111	111			
	øA=100,øB=-600	øA=100,øB=-500	øA=100,øB=-450	øA=100,øB=-400			
5 Cihaz	*3.725,5 €*	*2.383,7 €*	*2.118,3 €*	*1.866,8 €*	134	111	81,3
C(cm)	112	112	113	111			
	øA=100,øB=-700	øA=100,øB=-550	øA=100,øB=-500	øA=100øB=-450			
6 Cihaz	*5.852,3 €*	*3.972,4 €*	*2.832,2 €*	*2.516,3 €*	147	124	81,3
C(cm)	115	115	115	115			
		øA=100,øB=-600	øA=100øB=-500	øA=100,øB=-500			
7 Cihaz	*0,0 €*	*5.127,6 €*	*3.261,3 €*	*3.261,3 €*	140	117	81,3
C(cm)		112	115	114			
		øA=100,øB=-650	øA=100,øB=-550	øA=100øB=-550			
8 Cihaz	*0,0 €*	*6.458,2 €*	*5.230,9 €*	*5.230,9 €*	143	120	81,3
C(cm)		114	115	115			
		øA=100øB=-700	øA=100øB=-600	øA=100,øB=-550			
9 Cihaz	*0,0 €*	*8.537,2 €*	*6.529,7 €*	*5.860,2 €*	156	133	81,3
C(cm)		114	115	115			

AR YATAY BACA SETLERİ (142 KW) - ROTEK

	H=4 mt	H=10 mt	H=20 mt	H=30 mt	Y (cm)		X (cm)
	øA=160øB=-	øA=160,øB=-	øA=160,øB=-	øA=160,øB=-	Yatay 8 m'de	Yatay 1 m'de	
1 Cihaz	*253,3 €*	*253,3 €*	*253,3 €*	*253,3 €*	92	69	
C(cm)	116	116	116	116			
	øA=100,øB=350	øA=100,øB=300	øA=100,øB=300	øA=100,øB=300			
2 Cihaz	*714,6 €*	*635,8 €*	*635,8 €*	*635,8 €*	101	78	81,3
C(cm)	111	111	116	116			
	øA=100,øB=450	øA=100,øB=400	øA=100,øB=350	øA=100,øB=350			
3 Cihaz	*1.307,5 €*	*1.166,2 €*	*1.021,1 €*	*1.021,1 €*	114	91	81,3
C(cm)	114	111	111	111			
	øA=100,øB=600	øA=100,øB=450	øA=100,øB=400	øA=100,øB=400			
4 Cihaz	*3.024,4 €*	*1.720,4 €*	*1.516,5 €*	*1.516,5 €*	131	108	81,3
C(cm)	121	115	111	111			
	øA=100øB=-650	øA=100,øB=-550	øA=100,øB=-450	øA=100,øB=-450			
5 Cihaz	*4.128,1 €*	*3.343,2 €*	*2.118,3 €*	*2.118,3 €*	134	116	81,3
C(cm)	115	115	113	113			
		øA=100,øB=-600	øA=100øB=-500	øA=100øB=-500			
6 Cihaz		*4.426,5 €*	*2.832,2 €*	*2.831,4 €*	137	114	81,3
C(cm)		115	115	115			
		øA=100,øB=-650	øA=100,øB=-550	øA=100,øB=-500			
7 Cihaz		*5.658,7 €*	*4.581,1 €*	*3.261,3 €*	145	122	81,3
C(cm)		115	115	115			
		øA=100,øB=-700	øA=100,øB=-600	øA=100,øB=-550			
8 Cihaz		*7.642,2 €*	*5.828,6 €*	*5.230,9 €*	153	130	81,3
C(cm)		115	115	115			
		øA=100,øB=-700	øA=100,øB=-650	øA=100,øB=-600			
9 Cihaz		*8.537,2 €*	*7.234,9 €*	*6.529,7 €*	156	133	81,3
C(cm)		115	115	115			

aktes
'kazancınız'
Adres : Organize San.Bölgesi 1.Kısım No:7 SIVAS
Tel : 0346 2256605 Faks : 0346 2181322 GSM : 0532 3450321
web : http://www.aktes.com e-mail : aktes@aktes.com

5.12.2016

AR YATAY BACA SETLERİ (165 KW) - ROTEK

	H=4 mt	H=10 mt	H=20 mt	H=30 mt	Y (cm)		X (cm)
1 Cihaz	øA=140,øB=- *219,8 €*	øA=140,øB=- *219,8 €*	øA=140,øB=- *219,8 €*	øA=140,øB=- *219,8 €*	Yatay 8 m'de 90	Yatay 1 m'de 67	
C(cm)	115	115	115	115			
2 Cihaz	øA=100,øB=350 *714,6 €*	øA=100,øB=300 *635,8 €*	øA=100,øB=300 *635,8 €*	øA=100,øB=300 *635,8 €*	101	78	82,5
C(cm)	111	111	111	111			
3 Cihaz	øA=100,øB=500 *1.486,8 €*	øA=100,øB=400 *1.166,2 €*	øA=100,øB=350 *1.021,1 €*	øA=100,øB=350 *1.021,1 €*	120	96	82,5
C(cm)	115	111	111	111			
4 Cihaz	øA=100,øB=600 *3.024,4 €*	øA=100,øB=450 *1.720,4 €*	øA=100,øB=400 *1.516,5 €*	øA=100,øB=400 *1.516,5 €*	131	109	82,5
C(cm)	115	115	115	115			
5 Cihaz	øA=100,øB=-650 *4.128,1 €*	øA=100,øB=-550 *3.343,2 €*	øA=100øB=-500 *2.383,7 €*	øA=100,øB=-450 *2.118,3 €*	140	116	82,5
C(cm)	115	115	115	115			
6 Cihaz		øA=100,øB=-600 *4.426,5 €*	øA=100øB=-550 *3.972,4 €*	øA=100,øB=-500 *2.831,4 €*	137	114	82,5
C(cm)		115	115	115			
7 Cihaz		øA=100,øB=-650 *5.658,7 €*	øA=100,øB=-550 *4.581,1 €*	øA=100,øB=-550 *4.581,1 €*	145	122	82,5
C(cm)		115	115	115			
8 Cihaz		øA=100,øB=-700 *7.642,2 €*	øA=100,øB=-600 *5.828,6 €*	øA=100,øB=-550 *5.230,9 €*	153	130	82,5
C(cm)		115	115	115			
9 Cihaz		øA=100,øB=-	øA=100,øB=-650 *7.234,9 €*	øA=100,øB=-600 *6.529,7 €*	151	128	82,5
C(cm)			128	115			

AR YATAY BACA SETLERİ (231 KW) - ROTEK

	H=4 mt	H=10 mt	H=20 mt	H=30 mt	Y (cm)		X (cm)
1 Cihaz	øA=180øB=- *284,5 €*	øA=180,øB=- *284,5 €*	øA=180,øB=- *284,5 €*	øA=180 øB=- *284,5 €*	Yatay 8 m'de 94	Yatay 1 m'de 71	
C(cm)	116	116	116	116			
2 Cihaz	øA=160,øB=250 *636,1 €*	øA=1160,øB=250 *636,1 €*	øA=160,øB=250 *636,1 €*	øA=160,øB=250 *636,1 €*	96	76	82,5
C(cm)	118	118	118	118			
3 Cihaz	øA=160,øB=300 *1.007,1 €*	øA=160,øB=300 *1.007,1 €*	øA=160,øB=300 *1.007,1 €*	øA=160,øB=300 *1.007,1 €*	104	83	82,5
C(cm)	118	118	118	118			
4 Cihaz	øA=160,øB=350 *1.462,9 €*	øA=160,øB=350 *1.462,9 €*	øA=160,øB=350 *1.462,9 €*	øA=160,øB=350 *1.462,9 €*	110	87	82,5
C(cm)	118	118	118	118			
5 Cihaz	øA=160,øB=-350 *1.803,2 €*	øA=160,øB=-350 *1.803,2 €*	øA=160,øB=-350 *1.803,2 €*	øA=160,øB=-350 *1.803,2 €*	113	90	82,5
C(cm)	118	118	118	118			
6 Cihaz	øA=160,øB=-400 *2.419,9 €*	øA=160,øB=-400 *2.419,9 €*	øA=160,øB=-400 *2.419,9 €*	øA=160øB=-400 *2.419,9 €*	118	95	82,5
C(cm)	118	118	118	118			
7 Cihaz	øA=160,øB=-400 *2.786,9 €*	øA=160,øB=-400 *2.786,9 €*	øA=160,øB=-400 *2.786,9 €*	øA=160,øB=-400 *2.786,9 €*	121	98	82,5
C(cm)	118	118	118	118			
8 Cihaz	øA=160,øB=-450 *3.582,7 €*	øA=160,øB=-450 *3.582,7 €*	øA=160,øB=-450 *3.582,7 €*	øA=160,øB=-450 *3.582,7 €*	126	104	82,5
C(cm)	118	118	118	118			
9 Cihaz	øA=160,øB=-450 *4.014,4 €*	øA=160,øB=-450 *4.014,4 €*	øA=160,øB=-450 *4.014,4 €*	øA=160,øB=-450 *4.014,4 €*	130	106	82,5
C(cm)	118	118	118	118			

aktes
'kazancınız'
Adres : Organize San.Bölgesi 1.Kısım No:7 SIVAS
Tel : 0346 2256605 Faks : 0346 2181322 GSM : 0532 3450321
web : http://www.aktes.com e-mail : aktes@aktes.com

5.12.2016

Baca Setleri ile ilgili Notlar (Yalnızca yatay baca setidir. Düşey baca hariçtir):

1-Baca Çapı: Baca iç çapları fiyat tablosunda yer almaktadır. Tüm fiyatlar EURO olarak verilmiştir.

2-Baca malzemesi :

Ø140 --> Ø500; Tek cidar : 0,60mm kalınlığında AISI 316L kalite paslanmaz sacdan imal edilecektir.

Ø550 --> Ø650; Tek cidar : 0,80mm kalınlığında AISI 316L kalite paslanmaz sacdan imal edilecektir.

Ø700; Tek cidar : 1,00mm kalınlığında AISI 316L kalite paslanmaz sacdan imal edilecektir.

3-Baca setinde yer alacak rotek markalı ürünler yoğusmalı sisteme uygun contalı RTKY-HAB'dır.

** Çap hesaplarında yatay metraj olarak, son kazandan itibaren 5 metre ve 2 adet dirsek 90 olacak sekilde alınmıstır.

**Y mesafeleri son cihazdan 1 metrelik ve 8 metrelik düz modüle göre hesaplanmıs gerekli yüksekliklerdir.Yatay mesafe değismesi durumunda bu ölçü enterpolasyon yöntemiyle hesap edilecektir.
düsünülmüstür.

**Sifon kutusu ve nötralizasyon kutusu sistemimize dahil değildir.

**Bacaların montajı ve nakliyesi firmamıza ait değildir.

**Kazan kodlamaları ; Aktemix100-Tekli kazan için; Set A100-1
Aktemix100-6 cihaz için ; Set A100-6
Aktemix200-8 cihaz için ; Set A200-8 seklindedir.

**Fiyatlara KDV dahil değildir.

** Fiyatlarımız İstanbul üretim fabrikası teslim fiyatlardır.Nakliye hariçtir.
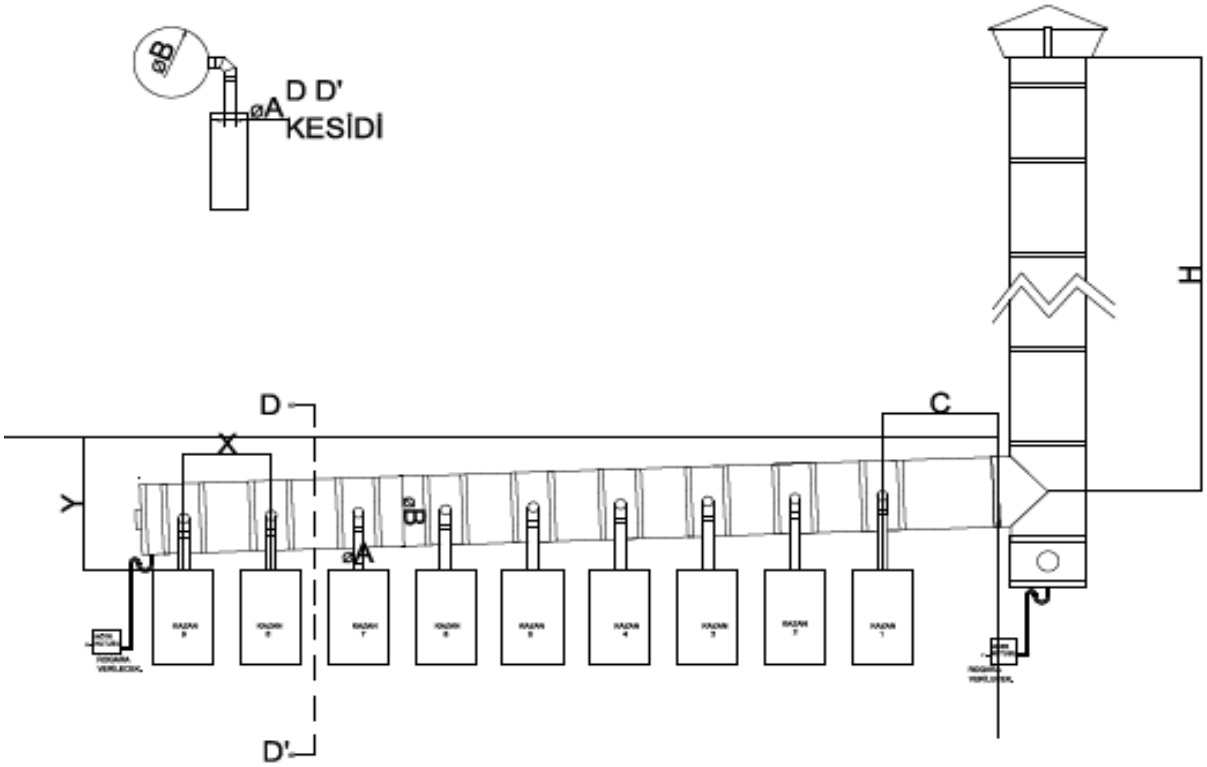
** Tüm ürünler ROTEK markalı olup, yüksek kalite standartlarında üretilmektedir.